Exposition itinérante

Dossier de présentation

# George Sand,
## 150 ans de modernité
## 1876-2026

**Exposition itinérante proposée par le Musée George Sand et de la Vallée noire à l'occasion du 150e anniversaire de la mort de George Sand en 2026**

# « GEORGE SAND, 150 ANS DE MODERNITÉ»

Exposition itinérante proposée par le Musée George Sand et de la Vallée Noire
à l'occasion du 150e anniversaire de la mort de George Sand en 2026

**DOSSIER DE PRÉSENTATION**

## 2026, 150E ANNIVERSAIRE DE LA MORT DE GEORGE SAND

**L'année 2026 marque le 150e anniversaire de la mort de George Sand, figure majeure du XIXe siècle.** À cette occasion, une **exposition itinérante** est créée par le musée George Sand et de la Vallée noire afin de célébrer son œuvre et de faire redécouvrir son héritage littéraire, artistique et politique.

**Cette initiative s'inscrit également dans le cadre des travaux de rénovation du nouveau musée George Sand et de la Vallée noire à La Châtre.** Fermé pour travaux pendant quelques années, le musée ambitionne d'offrir dans un projet entièrement repensé, un regard renouvelé sur la vie et l'œuvre de l'écrivaine. Plus qu'un simple lieu de mémoire, il sera conçu comme un espace vivant et ouvert, permettant au public de mieux comprendre la richesse du « territoire sandien », à la croisée de la littérature, de l'histoire, de l'art et de l'ethnographie.

En attendant la réouverture de ce lieu emblématique (2029/2030), **l'exposition itinérante propose un avant-goût du futur musée : une rencontre avec George Sand à travers ses multiples facettes – la romancière, l'artiste, la voyageuse, la femme engagée.**

Elle permet de maintenir un lien fort avec le public et de rappeler combien l'héritage de Sand résonne avec les préoccupations d'aujourd'hui.

© François Lauginie

Emilio VIEUSSEUX (1824-1890), *Portrait de George Sand*, (détail)
1876, huile sur toile, MLC 1967.1.20

## PRÉSENTATION GÉNÉRALE DE L'EXPOSITION

*Le Musée George Sand et de la Vallée noire propose une exposition itinérante de 12 panneaux illustrés empruntables en direction des établissements culturels, sociaux, administratifs et scolaires demandeurs (voir détails pratiques p.6).*

À la fois écrivaine, penseuse et femme engagée, **George Sand (1804—1876) occupe une place unique dans l'histoire culturelle et politique du XIXe siècle. Figure centrale des lettres françaises, elle sut affirmer son indépendance** dans une société qui refusait aux femmes, droits civils et reconnaissance publique. Vivant de sa plume, assumant ses choix personnels et intellectuels, elle fit de son œuvre une tribune pour défendre la liberté, la justice et l'égalité.

## UNE ŒUVRE ET UNE VIE EXCEPTIONNELLE

Romancière prolifique, George Sand explore tous les genres : romans champêtres, fresques sociales, théâtre, essais. Elle donne voix aux paysans, aux ouvriers et aux femmes en quête d'émancipation, ouvrant la littérature à des horizons nouveaux. Son domaine de Nohant devint un véritable foyer artistique où se croisèrent Chopin, Delacroix, Liszt et de nombreux intellectuels européens. Cette dimension collective, nourrie d'amitiés et de dialogues, situe Sand au cœur du romantisme et des grands débats esthétiques de son temps.

## UNE FEMME ENGAGÉE

Sand fut aussi une conscience politique. Républicaine convaincue, elle prit la plume lors de la révolution de 1848 pour défendre un idéal de fraternité et de justice sociale. Ses engagements en faveur de l'égalité et de la dignité des plus humbles résonnent encore aujourd'hui. À travers son parcours, elle montre qu'une femme pouvait non seulement créer, mais aussi intervenir dans la sphère publique et contribuer activement aux débats de société.

Alcide-Joseph LORENTZ (1813-1889), *Miroir drolatique* (détail), 1842, estampe, MLC 1967.1.31

## UNE FIGURE MODERNE

Au-delà de son époque, George Sand demeure d'une étonnante actualité. Son regard sur la condition des femmes, son rapport à la nature et son souci de relier art et vie en font une référence pour notre XXIe siècle.

### L'exposition itinérante propose de parcourir ses multiples facettes :

L'émancipation exceptionnelle de George Sand replacée dans le contexte du XIXe siècle, particulièrement hostile aux femmes. Seront abordés :

- → Sa vie et ses dates repères
- → Le métier d'écrire et la fabrique d'une œuvre
- → Ses voyages et l'invention du « territoire sandien »
- → Son féminisme, explicite ou implicite
- → Son engagement républicain
- → L'analyse d'un roman clé : *Les Maîtres sonneurs*
- → Les mythes et réalités autour de sa personnalité
- → Son héritage littéraire et politique

**Cette exposition offre un regard renouvelé sur George Sand : une femme libre, une écrivaine majeure, une citoyenne engagée, dont l'héritage éclaire autant le XIXe siècle que notre présent.**

**Cette exposition s'appuie sur les riches collections du musée et le travail de recherche réalisé à l'occasion des expositions temporaires passées.**

# DÉTAIL DES PANNEAUX DE L'EXPOSITION

## PANNEAU 1 - Présentation générale

### ☞ Une femme libre, une œuvre universelle

George Sand (1804—1876) est l'une des figures les plus fascinantes du XIXe siècle. Écrivaine, penseuse et femme engagée, elle sut allier vie personnelle passionnée, création littéraire foisonnante et engagement politique affirmé. Cette exposition propose de découvrir ses multiples visages : la romancière, l'artiste, la républicaine, mais aussi la femme libre qui continue d'interroger notre époque.

## PANNEAU 2 - George Sand en quelques dates

### ☞ Quelques jalons pour situer une vie hors norme

**1804** : naissance à Paris
**1832** : début de sa carrière sous le nom de George Sand
**1838—1847** : relation avec Frédéric Chopin
**1848** : engagement républicain lors de la Révolution
**1876** : mort à Nohant …
Mots—clefs : liberté, égalité, république, romantisme, nature, Berry, indépendance, imagination, héritage.

## PANNEAU 3 - George Sand : une œuvre – une vie

### ☞ *70 romans et une existence passionnée*

Avec plus de 70 romans, des pièces de théâtre, contes, articles politiques, George Sand a construit une œuvre foisonnante. Sa vie et son écriture se répondent sans cesse : la passion, l'indépendance et le désir de justice nourrissent autant ses choix personnels que ses livres.

## PANNEAU 4 - George Sand : le métier d'écrire

### ☞ *Écrire pour vivre, écrire pour agir*

Sand est l'une des premières femmes de lettres à vivre de sa plume. Elle écrit chaque jour, avec une rigueur et une énergie impressionnante. Pour elle, écrire n'est pas seulement créer, c'est aussi un métier, un engagement et une manière d'exister pleinement dans le monde.

## PANNEAU 5 - George Sand : une nature d'artiste

### ☞ *Nohant, foyer artistique du XIXe siècle*

Sand participe pleinement du romantisme. Ses amitiés avec Musset, Chopin, Delacroix ou Liszt en témoignent. Mais elle reste une artiste singulière, attentive aux paysages du Berry autant qu'aux grandes passions humaines. À Nohant, son cénacle devient un foyer artistique majeur du XIXe siècle.

## PANNEAU 6 - George Sand : le Berry et l'invention de la « Vallée noire »

### ☞ Voyages et territoire imaginaire

Voyageuse, Sand s'inspire de ses séjours en Italie ou en Espagne, mais elle puise aussi dans son Berry quotidien une source inépuisable de création.
Le « territoire sandien », mélange de paysages réels et imaginaires, s'incarne dans la *Vallée noire*, devenue un lieu littéraire et mythique.

## PANNEAU 7 - George Sand écolo ?

### 👉 Un regard visionnaire

Sand aime la nature qu'elle observe, décrit et défend. Elle célèbre les forêts, les champs, les rivières, mais aussi la sagesse paysanne. Si le mot « écologie » n'existait pas encore, sa pensée résonne avec les préoccupations contemporaines autour de l'environnement et du respect du vivant.

## PANNEAU 8 - George Sand féministe ?

### 👉 Une pionnière de l'émancipation

Sans se revendiquer « féministe » au sens actuel, Sand revendique la liberté de choisir sa vie, d'écrire, d'aimer, de se vêtir comme elle le souhaite. En défiant les conventions sociales et en ouvrant la voie à l'émancipation des femmes, elle incarne une figure pionnière du féminisme.

## PANNEAU 9 - George Sand l'engagement à tout prix

### 👉 Une plume engagée

Sand s'engage activement en 1848 : elle écrit, conseille, participe aux débats. Républicaine convaincue, elle défend une société plus juste, dans laquelle l'éducation et la dignité sont accessibles à tous. Sa voix compte dans les combats politiques du XIXe siècle, malgré les résistances à la parole des femmes.

## PANNEAU 10 - Un roman à la loupe : *Les Maîtres sonneurs*

### 👉 La cornemuse au cœur du Berry

Publié en 1853, ce roman champêtre illustre le lien profond entre Sand et le Berry. Inspirée des traditions musicales locales, l'histoire met en scène des sonneurs de cornemuse. *Les Maîtres sonneurs* témoigne de l'intérêt de Sand pour la culture populaire et pour une littérature enracinée dans le territoire.

## PANNEAU 11 - George Sand : Info – intox

### 👉 Derrière les clichés

George Sand a suscité autant d'admiration que de caricatures. On la dit scandaleuse parce qu'elle fume, porte des pantalons, revendique sa liberté. Mais derrière ces clichés, se dessine une femme profondément humaniste, attentive aux autres, fidèle en amitié et passionnée par l'art et la justice.

## PANNEAU 12 - Sand après Sand : quel héritage ?

### 👉 Les « George Sand » au fil des années

L'influence de George Sand dépasse son siècle. De nombreux écrivains, artistes et penseurs se sont inspirés de son œuvre et de ses combats. Aujourd'hui encore, son regard sur la nature, son féminisme avant l'heure et son engagement républicain résonnent avec nos questionnements contemporains.

# FICHE TECHNIQUE

Les panneaux de l'exposition itinérante se présentent selon deux formats au choix :

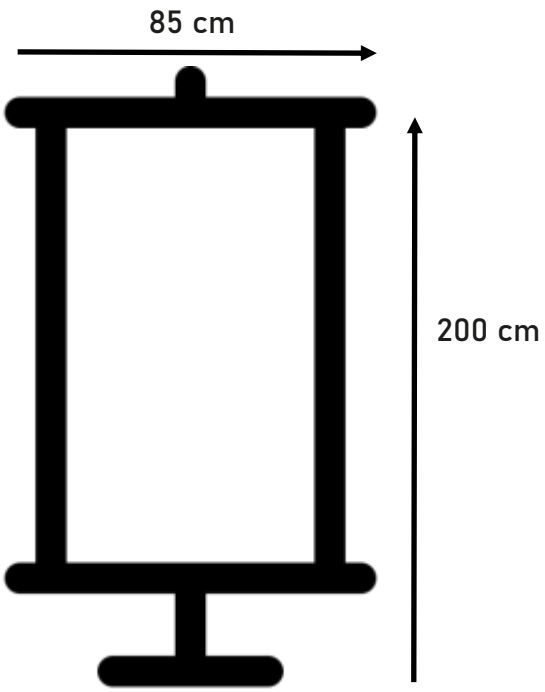


**Format roll up / MODELE A**
Pas besoin d'attaches, autoportant,
Fourni avec sacs de transport
individuels

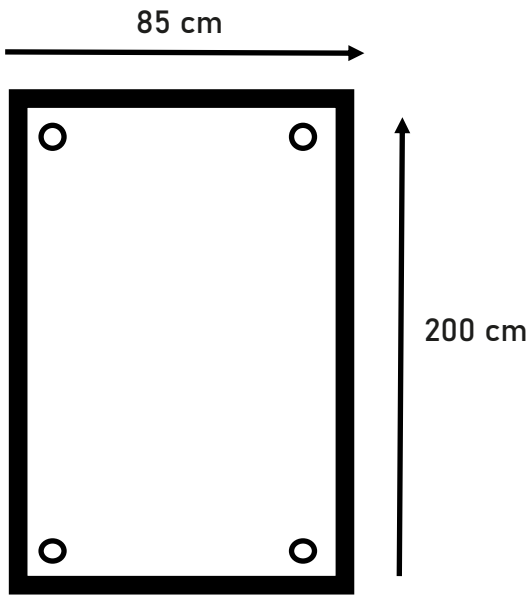


**Format kakémono / MODELE B**
œillets dans les coins,
attaches non fournies
Fourni avec sac de transport global

## INFORMATIONS PRATIQUES

Pour accueillir l'exposition dans votre site, il convient de la réserver au préalable auprès de l'équipe du musée George Sand et de la Vallée noire. Il est préférable d'en faire la demande plusieurs mois à l'avance.

**Le prêt de l'exposition est gratuit**.

Le transport aller/retour de l'exposition est à la charge de l'emprunteur.
Une convention de mise à disposition sera établie entre les parties concernées, précisant les conditions de prêt, d'exposition et de communication.
Une fiche technique de l'exposition en fonction du modèle choisi sera remis à l'emprunteur.

**Contact :**
musee@mairie—lachatre.fr / 02 54 30 25 56

# FOURNIS AVEC L'EXPOSITION

## UN PARCOURS FAMILLE

Un parcours de visite pour les familles est proposé pour visiter l'exposition d'une manière ludique et adaptée. Il s'agit d'un livret agrémenté de jeux pour les enfants visiteurs à partir de 7 ans. Il est conçu comme un outil d'aide à la visite à utiliser en autonomie.

*Le parcours est livré en format numérique - imprimable par l'emprunteur*

## DES CONTENUS NUMÉRIQUES

Le musée George Sand et de la Vallée noire met à disposition des courtes vidéos thématiques pour approfondir les sujets abordés dans l'exposition. Ces vidéos sont fournies en format numérique et peuvent être diffusées dans l'exposition par l'emprunteur sur des écrans (non fournis) ou à lire par les visiteurs sur leurs smartphones à partir de QRcodes.

Vidéos mises à dispositions :

* Les portraits de George Sand
* George Sand photographiée
* George Sand caricaturée
* L'album de dessins de George Sand
* Les dendrites de George Sand
* George Sand, écolo ? Focus sur une œuvre : *André*, par George Sand
* George Sand, féministe ? Focus sur une œuvre : *Consuelo*, par George Sand

## POUR ALLER PLUS LOIN : DES RESSOURCES DISPONIBLES EN LIGNE

Le musée George Sand et de la Vallée noire met à disposition des ressources en ligne pour aller plus loin, consultables gratuitement :

* Sur la chaîne Youtube du musée : Musée George Sand La Châtre

👉 Retrouvez—y des conférences, table-rondes, lectures de texte, interviews etc.

* Sur la page Calameo du musée : Musée George Sand

👉 Retrouvez—y les journaux de poche édités par le musée : publications consacré es aux expositions effectuées entre 2021 et 2025.

* Sur la base Joconde du ministère de la Culture

👉 Retrouvez une partie des notices des œuvres du musée George Sand et de la Vallée noire

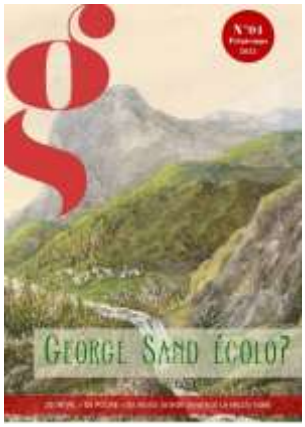

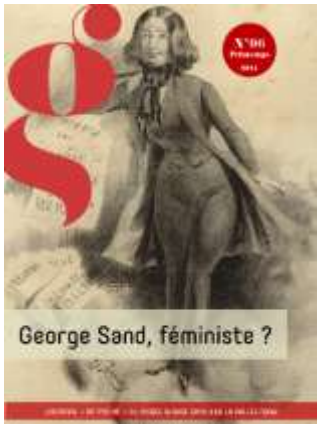


Journaux de poche en lien avec George Sand

# ACTION CULTURELLE

L'équipe du musée George Sand et de la Vallée noire propose une offre d'action culturelle en lien avec l'exposition.

***Pour réserver une conférence et/ou un atelier l'emprunteur doit formuler la demande plusieurs mois à l'avance auprès de l'équipe.***

## CONFÉRENCES TOUT PUBLIC

Des conférences thématiques pour approfondir les sujets abordés dans l'exposition, présentées par le personnel scientifique du musée George Sand et de la Vallée noire :

* George Sand et la politique, *par Vanessa Weinling, Directrice*
* George Sand et la peinture, *par Vanessa Weinling, Directrice*
* George Sand et l'écologie, *par Astrid Jeanson, responsable des publics*
* George Sand et le féminisme, *par Astrid Jeanson, responsable des publics*
* Maurice Sand et ses maîtres, de Delacroix à Goya, *par Vanessa Weinling, Directrice*
* Le roman des « Maîtres Sonneurs », la symphonie rustique de George Sand, *par Vanessa Weinling, Directrice*
* George Sand commémorée ou la fabrique d'une icone, *par Vanessa Weinling, Directrice*
* George Sand et l'art du dessin : redécouverte d'un album inédit, *par Vanessa Weinling, Directrice*

**Durée : 1h à 1h30 / besoin d'un vidéo projecteur**
**Conditions** : 100 € la conférence + défraiements pour l'intervenante

## CONFÉRENCES POUR LES SCOLAIRES

Les conférences sont également proposées dans un format adapté pour les scolaires (collège et lycée) :

* George Sand et l'écologie
* George Sand et le féminisme

**Durée : 1h / besoin d'un vidéo projecteur**
**Conditions** : 50 € la conférence + défraiements pour l'intervenante

## DES ATELIERS PÉDAGOGIQUES

Des ateliers de pratique artistique, en lien avec les thématiques de l'exposition, sont proposés à la demande pour les scolaires (primaire, collège, lycée)

* **« Tâche toi—même »**

Réalisation d' un paysage imaginaire à partir de tâches d'aquarelle et de pliages papier selon la technique de la « dendrite » chère à George Sand.

* **Atelier caricature**

George Sand a été beaucoup caricaturée en son temps, les élèves pourront imaginer comment elle pourrait être caricaturée aujourd'hui.

**Durée : 1h30 / matériel fourni par l'équipe du musée**
**Conditions** : **50 € l'atelier+** défraiements pour l'intervenante



CI-CONTRE
George SAND (1824-1890), *Lettre à Pauline Viardot* (détail),
21 mai 1859, manuscrit, MLC 1967.1.239

Chère mignonne, habituez vous à
mon écriture changée. C'est une
découverte que j'ai faite, ayant la
main brisée et contracturée de fatigue
pour écrire beaucoup plus vite
sans trop barbouiller. Si vous
pensez sérieusement à faire un
petit opéra (comique, n'est-ce pas?)
je dis de tout mon cœur. Mais je
ne vois pas la petite fadaise en
un acte. Je voudrais plutôt la
Mare au diable dont l'unité scénique
peut s'arranger. Si ça vous va,
vous placerez là aisément des tonnerres
dans la couleur
des mélodies berrichonnes et je crois
aussi cet adorable chef d'œuvre du
9
bonhomme Sand qui a si affectueusement
pressé une bergère. Qu'en pensez

# CATALOGUE DES COLLECTIONS

Le musée George Sand et de la Vallée noire peut accompagner le prêt des expositions de celui de certaines de ses collections.

***Le prêt est œuvres est conditionné à la disponibilité de celles—ci et aux conditions d'exposition dans le lieu emprunteur (sécurité et conservation).***
***Les demandes de prêt seront étudiées au cas par cas.***

## Différents types de collections peuvent être prêtées :

→ **Des portraits de George Sand** (gravures, dessins, peintures, photographies)

→ **Des objets personnels de George Sand** (encrier, moulage de sa main, bijoux)

→ **Des ouvrages de George Sand** (éditions anciennes, illustrées)

→ **Des documents manuscrits** (correspondances, extraits de romans de George Sand)

→ **Des œuvres graphiques de George Sand et de Maurice Sand** (dessins, aquarelles)

→ **Des documents contemporains de George Sand illustrant des thématiques de l'exposition**

(gravures, caricatures)

👉 Retrouvez les collections des œuvres du musée George Sand et de la Vallée noire sur la base Joconde du ministère de la Culture

CI-CONTRE
George SAND (1824-1890), *Paysage d'Auvergne* (détail), 1876, dendrite : aquarelle sur papier, MLC 1967.1.376

# INFORMATIONS PRATIQUES

## RENSEIGNEMENTS ET RÉSERVATIONS :

musee@mairie—lachatre.fr - 02 54 30 25 56

## SUIVEZ L'ACTUALITÉ DU MUSÉE

WWW.MUSEEGEORGESAND.FR

Joseph DESMADRYL (1801-1881), portrait de George Sand d'après Auguste Charpentier, vers 1841, estampe, MLC 1967.1.16